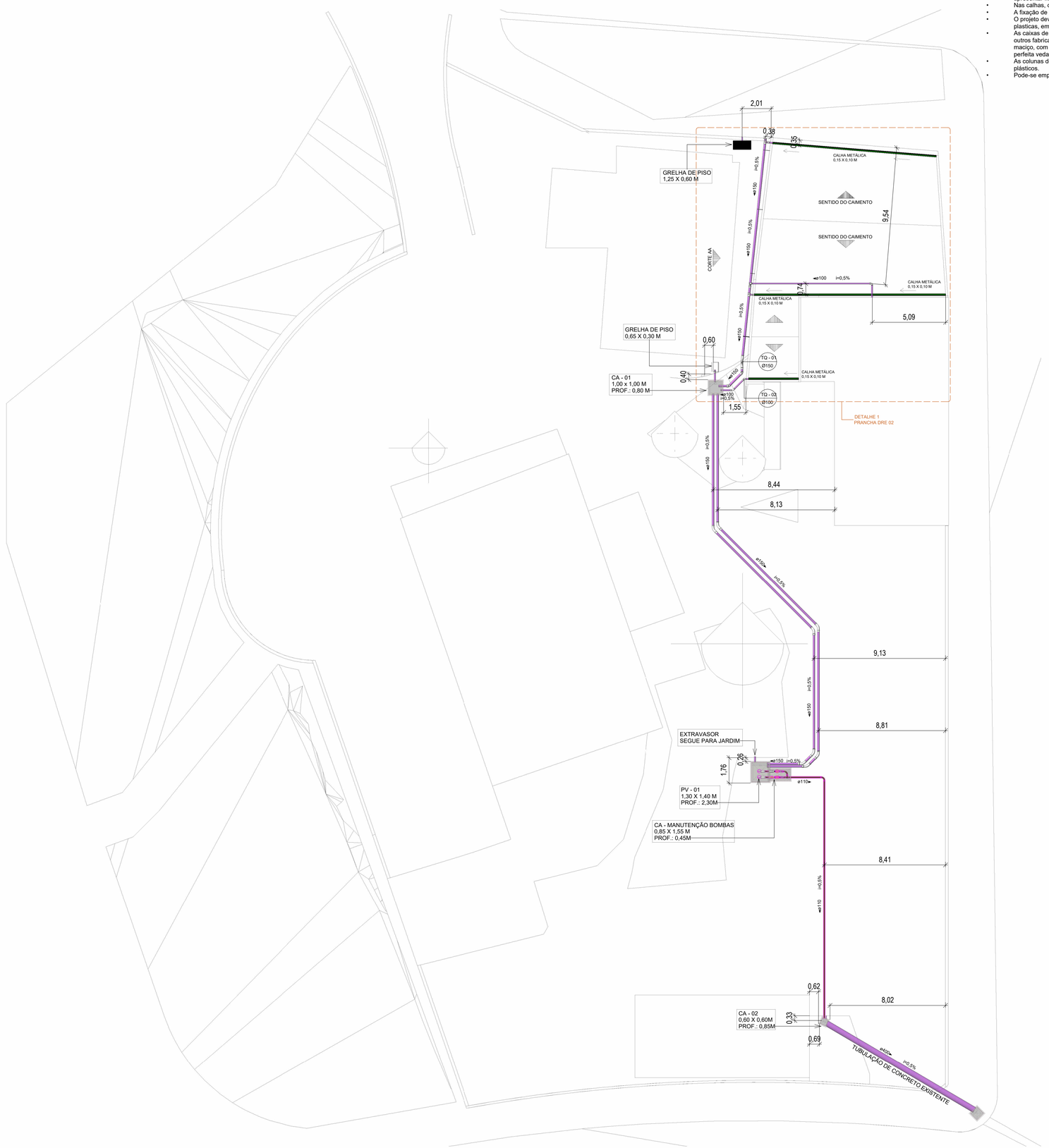

1 DRE - TÉRREO
Escala: 1 : 150

RECOMENDAÇÕES EXECUTIVAS

- Rufos e condutores em chapa de ferro galvanizada nº 24 (0,65mm) e nº 26 (0,5mm), desenvolvimentos de 16, 25, 33, 50 e 100cm; a chapa deve ter espessura uniforme, galvanização perfeita, isenta de nódulos e pontos de ferrugem, sem apresentar fissuras nas bordas.
- Nas calhas, observar caimento mínimo de 1,5%.
- A fixação de peças em chapas galvanizadas deve obedecer os detalhes indicados em projeto.
- O projeto deve prever a fixação através de pregos de aço inox, rebites de alumínio, parafusos Galvanizados e buchas plasticas, embutidos com argamassa ou com utilização de mastiques.
- As caixas de areia deverão ser as indicadas no projeto, em PVC, fabricante Tigre S.A, podendo optar por peças de outros fabricantes desde que atenda as mesmas especificações ou ainda pode ser realizada em alvenaria de tijolo maciço, com 60x60cm, revestida e impermeabilizada internamente, com tampa de concreto removível e que permita perfeita vedação.
- As colunas dos tubos de queda e ventilação devem ser fixadas nas paredes com braçadeiras metálicas ou de plásticos.
- Pode-se empregar conexões e peças de outros fabricantes, desde que atenda as mesmas especificações.

DNG - Lista de Conexões Resumida

IMAGEM	ID	DESCRIÇÃO	QNT
	E10	Curva Longa 45º, Esgoto Série Normal	8
	BRI	Bucha de Redução, PVC Marrom Soldável	4
	E08	Cap, Esgoto Série Normal	1
	F01	Curva 90º, PVC Marrom Soldável	2
	E09	Curva Curta 45, Esgoto Série Normal	8
	E03	Joelho 45º, Esgoto Série Normal	5
	E04	Joelho 90º, Esgoto Série Normal	1
	E05	Junção Simples, Esgoto Série Normal	1
	E06	Tê, Esgoto Série Normal	2
	UN	União, PVC Marrom Soldável	2

DNG - Lista de Tubulação

IMAGEM	ID	DESCRIÇÃO	DN	COMP.
	PVC	Tubo de PVC Rígido Soldável Marrom, conforme NBR 5648	Ø110	23,23 m
	PVC	Tubo de PVC Rígido Branco, conforme NBR5688, Linha Série Normal	Ø40	0,26 m
	PVC	Tubo de PVC Rígido Branco, conforme NBR5688, Linha Série Normal	Ø75	0,40 m
	PVC	Tubo de PVC Rígido Branco, conforme NBR5688, Linha Série Normal	Ø100	16,93 m
	PVC	Tubo de PVC Rígido Branco, conforme NBR5688, Linha Série Normal	Ø150	78,95 m
	PVC	Tubo de PVC Rígido Branco, conforme NBR5688, Linha Série Normal	Ø400	11,87 m

DNG - Lista de Conexões

ID	DESCRIÇÃO	QNT	DN
BRI	Bucha de Redução, PVC Marrom Soldável	2	Ø75-Ø51
BRI	Bucha de Redução, PVC Marrom Soldável	2	Ø110-Ø75
E08	Cap, Esgoto Série Normal	1	Ø150
F01	Curva 90º, PVC Marrom Soldável	2	Ø110-Ø110
E09	Curva Curta 45, Esgoto Série Normal	6	Ø100-Ø100
E09	Curva Curta 45, Esgoto Série Normal	2	Ø150-Ø150
E10	Curva Longa 45º, Esgoto Série Normal	8	Ø150-Ø150
E03	Joelho 45º, Esgoto Série Normal	3	Ø100-Ø100
E03	Joelho 45º, Esgoto Série Normal	2	Ø150-Ø150
E04	Joelho 90º, Esgoto Série Normal	1	Ø75-Ø75
E05	Junção Simples, Esgoto Série Normal	1	Ø150-Ø150-Ø100
E06	Tê, Esgoto Série Normal	2	Ø150-Ø150-Ø100
UN	União, PVC Marrom Soldável	2	Ø75-Ø75

PROJETO DE ACORDO COM OS CRITéRIOS DAS NORMAS TéCNICAS

- ABNT/NBR 10844 (ABNT,1989) - Instalações Prediais de Águas Pluviais

LEGENDA:

- **-TUBULAÇÃO PVC BRANCA - DRENAGEM PLUVIAL**
- **-TUBULAÇÃO DE FERRO FUNDIDO - DRENAGEM PLUVIAL**
- **-Tubo de Queda PLUVIAL**
  nn: Número da Coluna
  xx: Diâmetro Nominal do Tubo
- **-POSIÇÃO DO ITEM NA LISTA DE MATERIAIS**

PROPRIETÁRIO:	MUSEU SUBAQUÁTICO. COORDENADORIA DE GESTÃO DE PATRIMÔNIO iMOBILIÁRIO DA MARINHA.
END. OBRA:	RUA ANTONIO LUZ, 260 - CENTRO CULTURAL DA MARINHA EM SANTA CATARINA. SC - FLORIANÓPOLIS.
PROJETO:	Projeto Pluvial
OBJETO:	PLANTA BAIXA GERAL DRENAGEM.
AUTOR E RESPONSÁVEL PELO PROJETO:	Rômulo Mota - Engenheiro Civil - CREA 32647AM
RESPONSAVÉL PELA EXECUÇÃO DA OBRA:	
CARIMBO DE APROVAÇÃO N° ART:	ART Autoria - 000 RRT Execução -
FOLHA:	01/03
ESCALA:	INDICADA
FORMATO:	A1
DATA:	SET/2026
REVISÃO:	
CODIGO DO ARQUIVO:	

Pedra Angular
Arquitetura & Engenharia

PLUVIAL

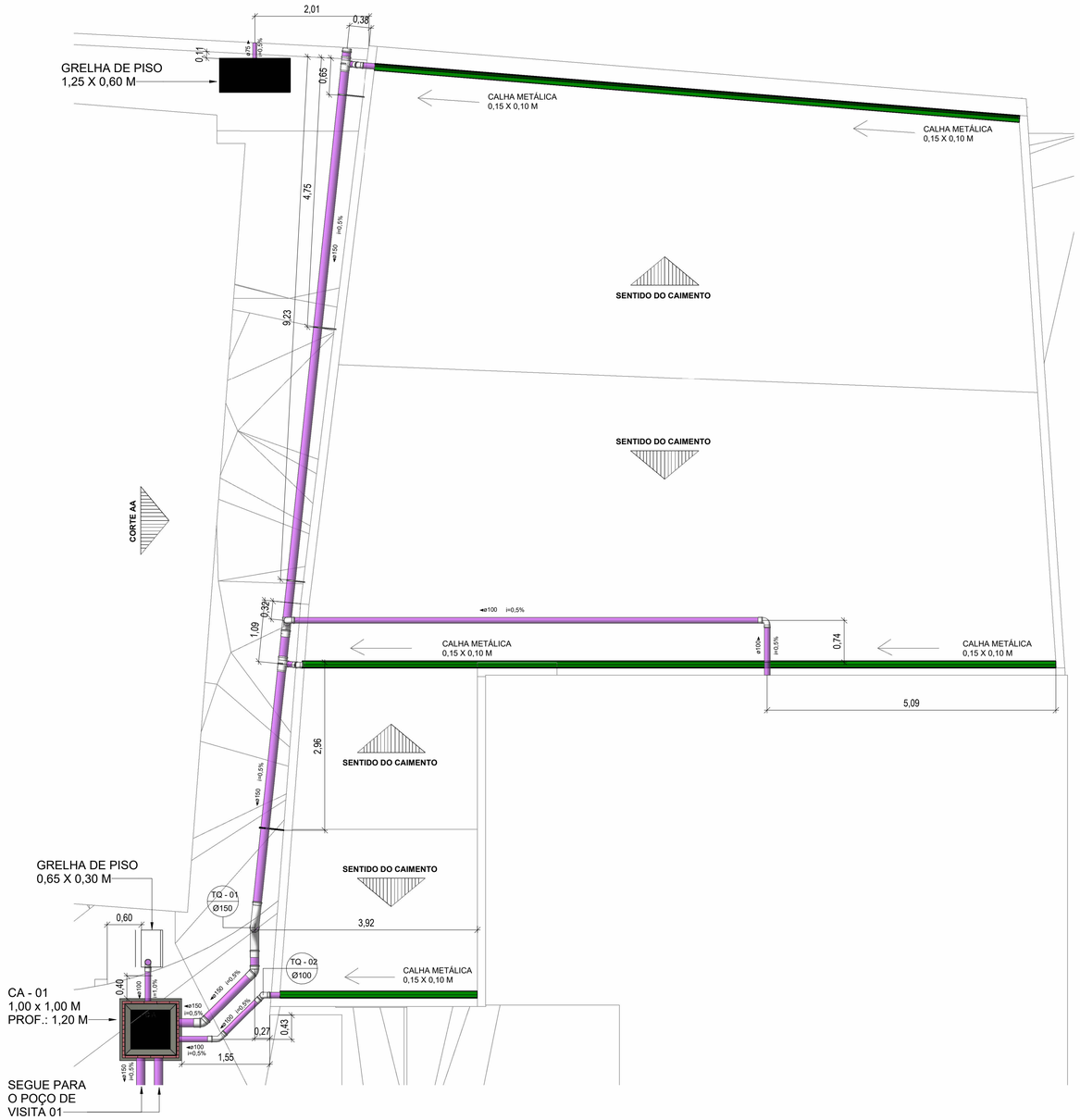

1 DRE - MUSEU
Escala: 1 : 50

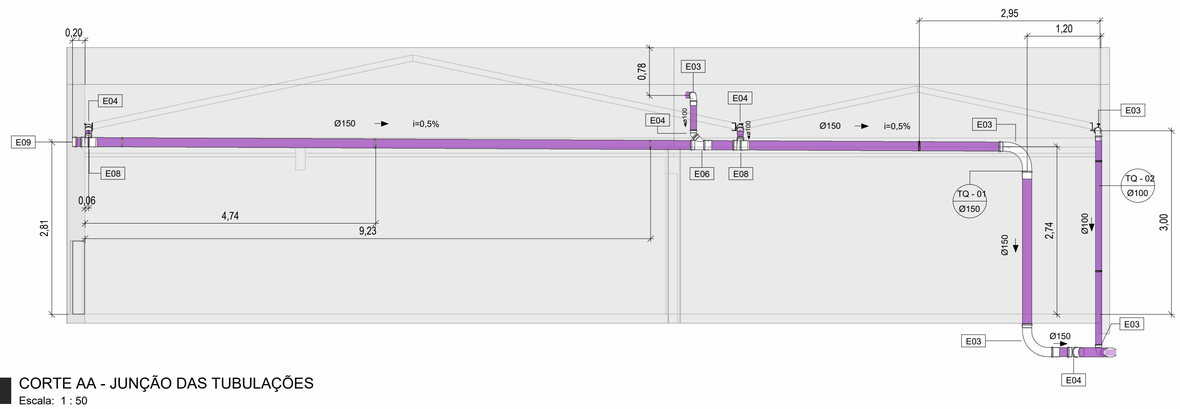

3 CORTE AA - JUNÇÃO DAS TUBULAÇÕES
Escala: 1 : 50

LEGENDA:

- -TUBULAÇÃO PVC BRANCA - DRENAGEM PLUVIAL
- -TUBULAÇÃO DE FERRO FUNDIDO - DRENAGEM PLUVIAL
- TP-nn / Øxx — -Tubo de Queda PLUVIAL
  nn: Número da Coluna
  xx: Diâmetro Nominal do Tubo
- XX — -POSIÇÃO DO ITEM NA LISTA DE MATERIAIS

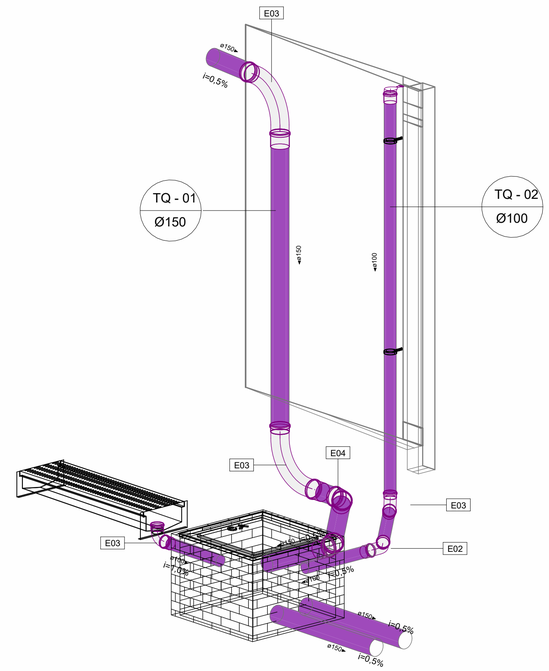

2 DRE - CAIXA DE AREIA 01
Escala:

DNG - Lista de Tubulação

IMAGEM	ID	DESCRIÇÃO	DN	COMP.
	PVC	Tubo de PVC Rígido Soldável Marrom, conforme NBR 5648	Ø110	23,23 m
	PVC	Tubo de PVC Rígido Branco, conforme NBR5688, Linha Série Normal	Ø40	0,26 m
	PVC	Tubo de PVC Rígido Branco, conforme NBR5688, Linha Série Normal	Ø75	0,40 m
	PVC	Tubo de PVC Rígido Branco, conforme NBR5688, Linha Série Normal	Ø100	16,93 m
	PVC	Tubo de PVC Rígido Branco, conforme NBR5688, Linha Série Normal	Ø150	78,95 m
	PVC	Tubo de PVC Rígido Branco, conforme NBR5688, Linha Série Normal	Ø400	11,87 m

DNG - Lista de Conexões Resumida

IMAGEM	ID	DESCRIÇÃO	QNT
	E10	Curva Longa 45°, Esgoto Série Normal	8
	BRI	Bucha de Redução, PVC Marrom Soldável	4
	E08	Cap, Esgoto Série Normal	1
	F01	Curva 90°, PVC Marrom Soldável	2
	E09	Curva Curta 45, Esgoto Série Normal	8
	E03	Joelho 45°, Esgoto Série Normal	5
	E04	Joelho 90°, Esgoto Série Normal	1
	E05	Junção Simples, Esgoto Série Normal	1
	E06	Tê, Esgoto Série Normal	2
	UN	União, PVC Marrom Soldável	2

DNG - Lista de Conexões

ID	DESCRIÇÃO	QNT	DN
BRI	Bucha de Redução, PVC Marrom Soldável	2	Ø75-Ø51
BRI	Bucha de Redução, PVC Marrom Soldável	2	Ø110-Ø75
E08	Cap, Esgoto Série Normal	1	Ø150
F01	Curva 90°, PVC Marrom Soldável	2	Ø110-Ø110
E09	Curva Curta 45, Esgoto Série Normal	6	Ø100-Ø100
E09	Curva Curta 45, Esgoto Série Normal	2	Ø150-Ø150
E10	Curva Longa 45°, Esgoto Série Normal	8	Ø150-Ø150
E03	Joelho 45°, Esgoto Série Normal	3	Ø100-Ø100
E03	Joelho 45°, Esgoto Série Normal	2	Ø150-Ø150
E04	Joelho 90°, Esgoto Série Normal	1	Ø75-Ø75
E05	Junção Simples, Esgoto Série Normal	1	Ø150-Ø150-Ø100
E06	Tê, Esgoto Série Normal	2	Ø150-Ø150-Ø100
UN	União, PVC Marrom Soldável	2	Ø75-Ø75

PROJETO DE ACORDO COM OS CRITéRIOS DAS NORMAS TéCNICAS

- ABNT/NBR 10844 (ABNT,1989) - Instalações Prediais de Águas Pluviais

RECOMENDAÇÕES EXECUTIVAS

- Rufos e condutores em chapa de ferro galvanizada nº 24 (0,65mm) e nº 26 (0,5mm), desenvolvimentos de 16, 25, 33, 50 e 100cm; a chapa deve ter espessura uniforme, galvanização perfeita, isenta de nódulos e pontos de ferrugem, sem apresentar fissuras nas bordas.
- Nas calhas, observar caimento mínimo de 1,5%.
- A fixação de peças em chapas galvanizadas deve obedecer os detalhes indicados em projeto.
- O projeto deve prever a fixação através de pregos de aço inox, rebites de alumínio, parafusos Galvanizados e buchas plasticas, embutidos com argamassa ou com utilização de mastiques.
- As caixas de areia deverão ser as indicadas no projeto, em PVC, fabricante Tigre S.A, podendo optar por peças de outros fabricantes desde que atenda as mesmas especificações ou ainda pode ser realizada em alvenaria de tijolo maciço, com 60x60cm, revestida e impermeabilizada internamente, com tampa de concreto removível e que permita perfeita vedação.
- As colunas dos tubos de queda e ventilação devem ser fixadas nas paredes com braçadeiras metálicas ou de plásticos.
- Pode-se empregar conexões e peças de outros fabricantes, desde que atenda as mesmas especificações.

PROPRIETÁRIO:	MUSEU SUBAQUÁTICO. COORDENADORIA DE GESTÃO DE PATRIMÔNIO iMOBILIÁRIO DA MARINHA.
END. OBRA:	RUA ANTONIO LUZ, 260 - CENTRO CULTURAL DA MARINHA EM SANTA CATARINA. SC - FLORIANÓPOLIS.
PROJETO:	Projeto Pluvial
OBJETO:	PLANTA BAIXA MUSEU. ISOMETRIA CAIXA DE AREIA 01. CORTE AA.
AUTOR E RESPONSÁVEL PELO PROJETO:	Rômulo Mota - Engenheiro Civil - CREA 32647AM
RESPONSAVÉL PELA EXECUÇÃO DA OBRA:	CARIMBO DE APROVAÇÃO N° ART: ART Autoria - 000 RRT Execução -

PLUVIAL

Pedra Angular
Arquitetura & Engenharia

FOLHA: **02/03**

ESCALA:	FORMATO:	DATA:	REVISÃO:	CODIGO DO ARQUIVO:
INDICADA	A1	SET/2026		

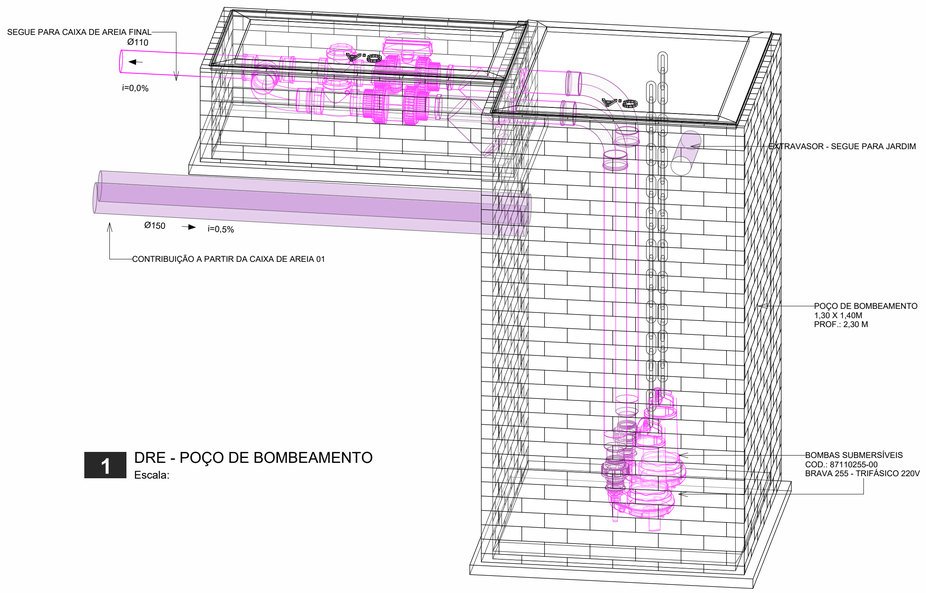

1 DRE - POÇO DE BOMBEAMENTO
Escala:

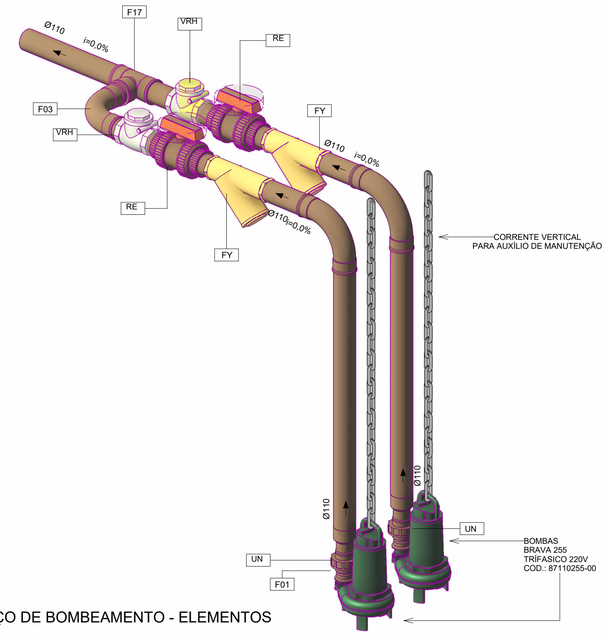

2 DRE - POÇO DE BOMBEAMENTO - ELEMENTOS
Escala:

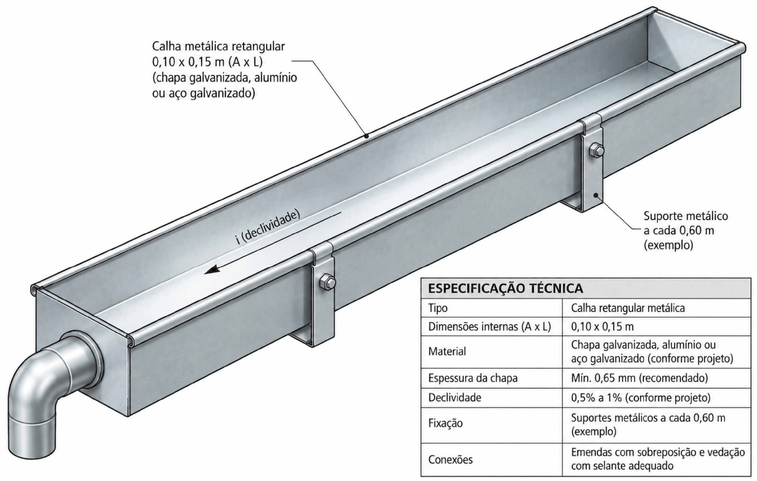

ESPECIFICAÇÃO TÉCNICA	
Tipo	Calha retangular metálica
Dimensões internas (A x L)	0,10 x 0,15 m
Material	Chapa galvanizada, alumínio ou aço galvanizado (conforme projeto)
Espessura da chapa	Mín. 0,65 mm (recomendado)
Declividade	0,5% a 1% (conforme projeto)
Fixação	Suportes metálicos a cada 0,60 m (exemplo)
Conexões	Emendas com sobreposição e vedação com selante adequado

LEGENDA:

- -TUBULAÇÃO PVC BRANCA - DRENAGEM PLUVIAL
- -TUBULAÇÃO DE FERRO FUNDIDO - DRENAGEM PLUVIAL
- TP-nn / Øxx — -Tubo de Queda PLUVIAL
  nn: Número da Coluna
  xx: Diâmetro Nominal do Tubo
- XX — -POSIÇÃO DO ITEM NA LISTA DE MATERIAIS

RECOMENDAÇÕES EXECUTIVAS

- Rufos e condutores em chapa de ferro galvanizada nº 24 (0,65mm) e nº 26 (0,5mm), desenvolvimentos de 16, 25, 33, 50 e 100cm; a chapa deve ter espessura uniforme, galvanização perfeita, isenta de nódulos e pontos de ferrugem, sem apresentar fissuras nas bordas.
- Nas calhas, observar caimento mínimo de 1,5%.
- A fixação de peças em chapas galvanizadas deve obedecer os detalhes indicados em projeto.
- O projeto deve prever a fixação através de pregos de aço inox, rebites de alumínio, parafusos Galvanizados e buchas plásticas, embutidos com argamassa ou com utilização de mastiques.
- As caixas de areia deverão ser as indicadas no projeto, em PVC, fabricante Tigre S.A, podendo optar por peças de outros fabricantes desde que atenda as mesmas especificações ou ainda pode ser realizada em alvenaria de tijolo maciço, com 60x60cm, revestida e impermeabilizada internamente, com tampa de concreto removível e que permita perfeita vedação.
- As colunas dos tubos de queda e ventilação devem ser fixadas nas paredes com braçadeiras metálicas ou de plásticos.
- Pode-se empregar conexões e peças de outros fabricantes, desde que atenda as mesmas especificações.

DNG - Lista de Tubulação

IMAGEM	ID	DESCRIÇÃO	DN	COMP.
	PVC	Tubo de PVC Rígido Soldável Marrom, conforme NBR 5648	Ø110	23,23 m
	PVC	Tubo de PVC Rígido Branco, conforme NBR5688, Linha Série Normal	Ø40	0,26 m
	PVC	Tubo de PVC Rígido Branco, conforme NBR5688, Linha Série Normal	Ø75	0,40 m
	PVC	Tubo de PVC Rígido Branco, conforme NBR5688, Linha Série Normal	Ø100	16,93 m
	PVC	Tubo de PVC Rígido Branco, conforme NBR5688, Linha Série Normal	Ø150	78,95 m
	PVC	Tubo de PVC Rígido Branco, conforme NBR5688, Linha Série Normal	Ø400	11,87 m

DNG - Lista de Conexões Resumida

IMAGEM	ID	DESCRIÇÃO	QNT
	E10	Curva Longa 45º, Esgoto Série Normal	8
	BRI	Bucha de Redução, PVC Marrom Soldável	4
	E08	Cap, Esgoto Série Normal	1
	F01	Curva 90º, PVC Marrom Soldável	2
	E09	Curva Curta 45, Esgoto Série Normal	8
	E03	Joelho 45º, Esgoto Série Normal	5
	E04	Joelho 90º, Esgoto Série Normal	1
	E05	Junção Simples, Esgoto Série Normal	1
	E06	Tê, Esgoto Série Normal	2
	UN	União, PVC Marrom Soldável	2

DNG - Lista de Conexões

ID	DESCRIÇÃO	QNT	DN
BRI	Bucha de Redução, PVC Marrom Soldável	2	Ø75-Ø51
BRI	Bucha de Redução, PVC Marrom Soldável	2	Ø110-Ø75
E08	Cap, Esgoto Série Normal	1	Ø150
F01	Curva 90º, PVC Marrom Soldável	2	Ø110-Ø110
E09	Curva Curta 45, Esgoto Série Normal	6	Ø100-Ø100
E09	Curva Curta 45, Esgoto Série Normal	2	Ø150-Ø150
E10	Curva Longa 45º, Esgoto Série Normal	8	Ø150-Ø150
E03	Joelho 45º, Esgoto Série Normal	3	Ø100-Ø100
E03	Joelho 45º, Esgoto Série Normal	2	Ø150-Ø150
E04	Joelho 90º, Esgoto Série Normal	1	Ø75-Ø75
E05	Junção Simples, Esgoto Série Normal	1	Ø150-Ø150-Ø100
E06	Tê, Esgoto Série Normal	2	Ø150-Ø150-Ø100
UN	União, PVC Marrom Soldável	2	Ø75-Ø75

PROJETO DE ACORDO COM OS CRITéRIOS DAS NORMAS TéCNICAS

- ABNT/NBR 10844 (ABNT,1989) - Instalações Prediais de Águas Pluviais



DET - SUPORTE PARA TUBULAÇÃO ESTILO BRAÇADEIRA

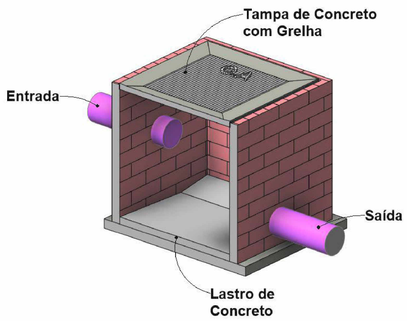

DET - CAIXA DE AREIA COM TAMPA DE CONCRETO COM GRELHA



DET - GRELHA METÁLICA

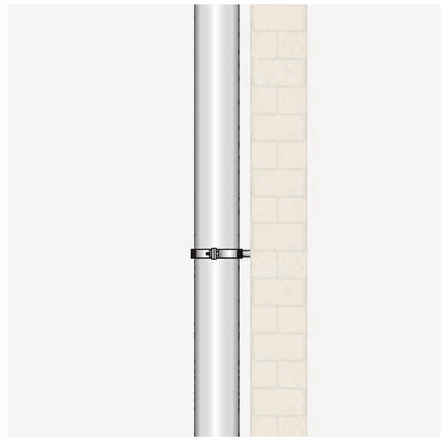

DET - TUBO DE QUEDA COM SUPORTE TIPO BRAÇADEIRA

PROPRIETÁRIO:	MUSEU SUBAQUÁTICO. COORDENADORIA DE GESTÃO DE PATRIMÔNIO iMOBILIÁRIO DA MARINHA.
END. OBRA:	RUA ANTONIO LUZ, 260 - CENTRO CULTURAL DA MARINHA EM SANTA CATARINA. SC - FLORIANÓPOLIS.
PROJETO:	Projeto Pluvial
OBJETO:	ISOMETRIA POÇO DE BOMBEAMENTO. DETALHES E ESPECIFICAÇÕES.
AUTOR E RESPONSÁVEL PELO PROJETO:	Rômulo Mota - Engenheiro Civil - CREA 32647AM
RESPONSAVÉL PELA EXECUÇÃO DA OBRA:	CARIMBO DE APROVAÇÃO N° ART: ART Autoria - 000 RRT Execução -
	FOLHA: 03/03
ESCALA: INDICADA	FORMATO: A1 / DATA: SET/2026 / REVISÃO: / CODIGO DO ARQUIVO:

Pedra Angular
Arquitetura & Engenharia

PLUVIAL